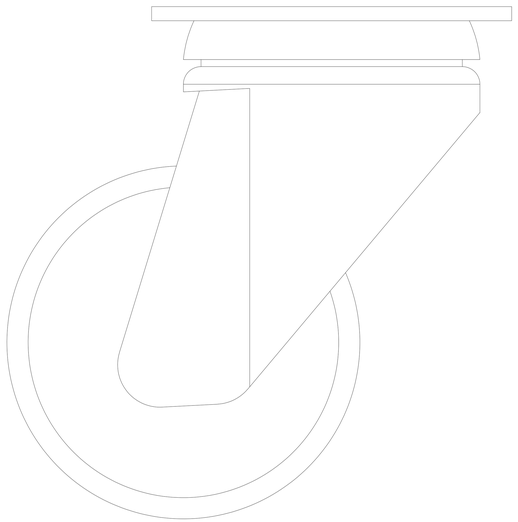

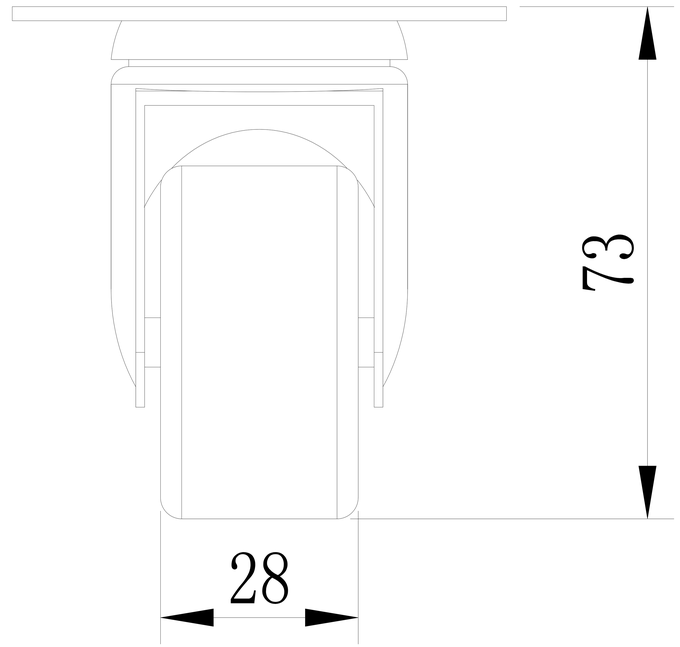
73
28

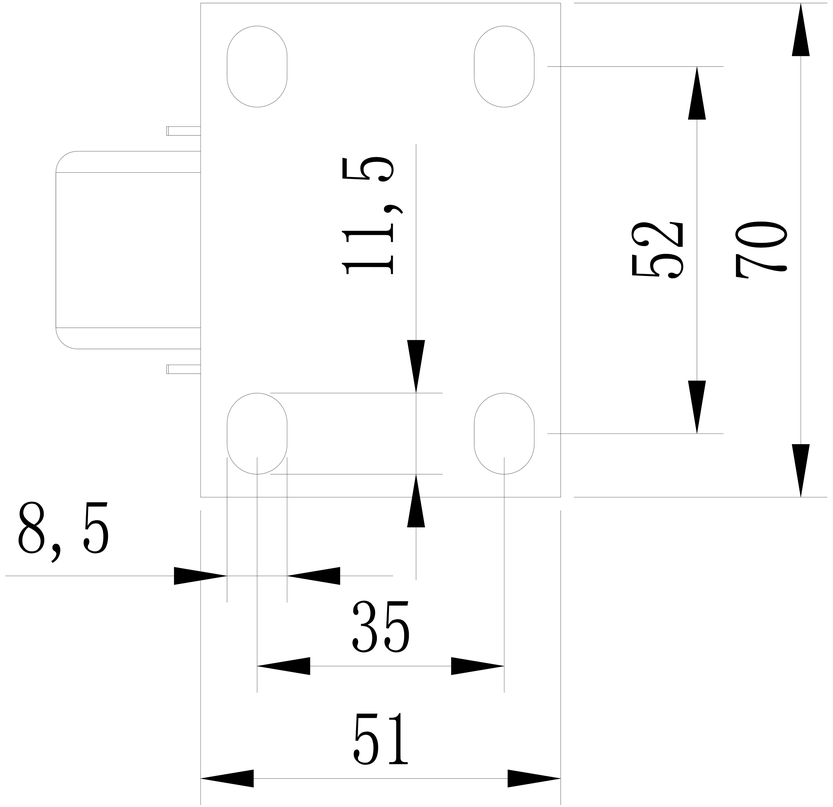
11, 5
52
70
8, 5
35
51

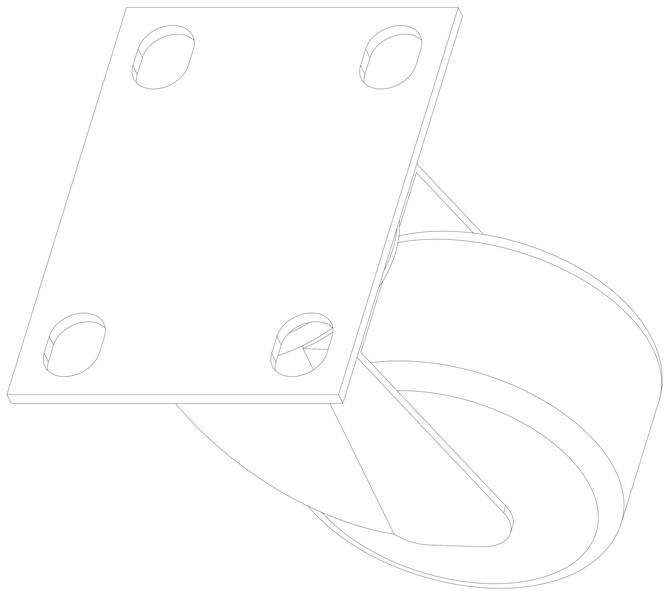

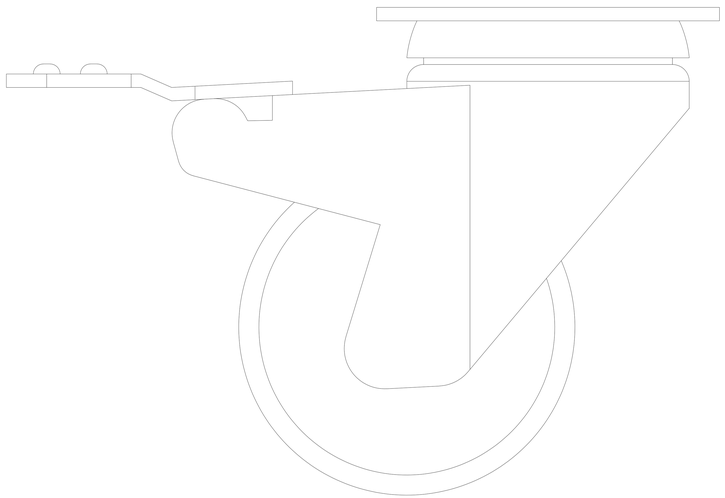

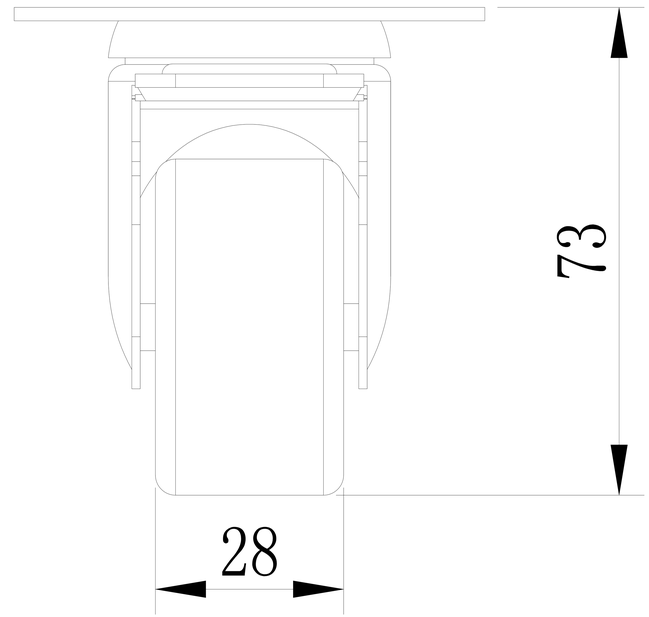
73
28

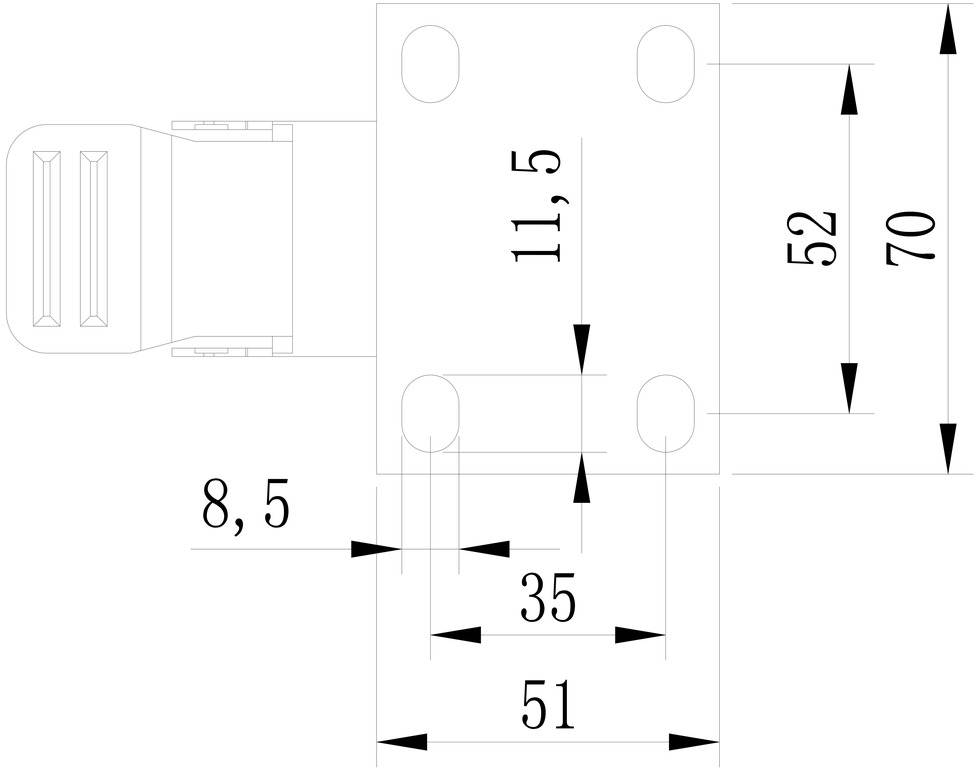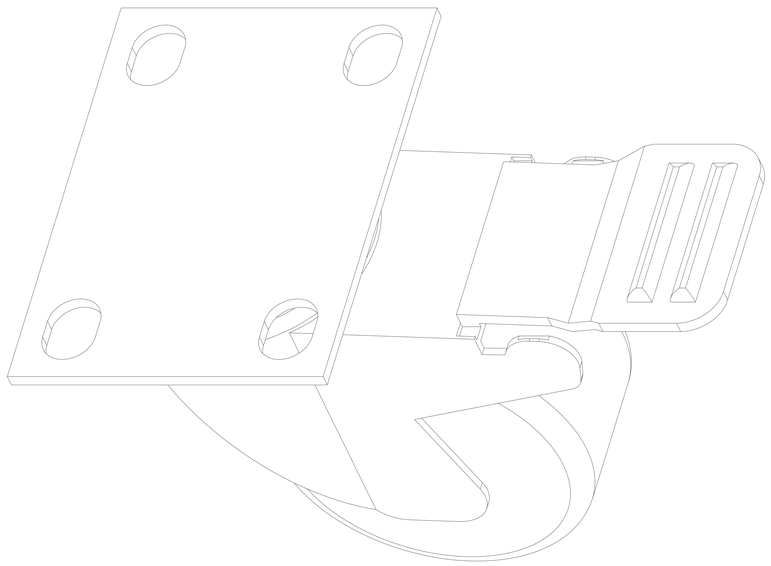
11,5
52
70
8,5
35
51